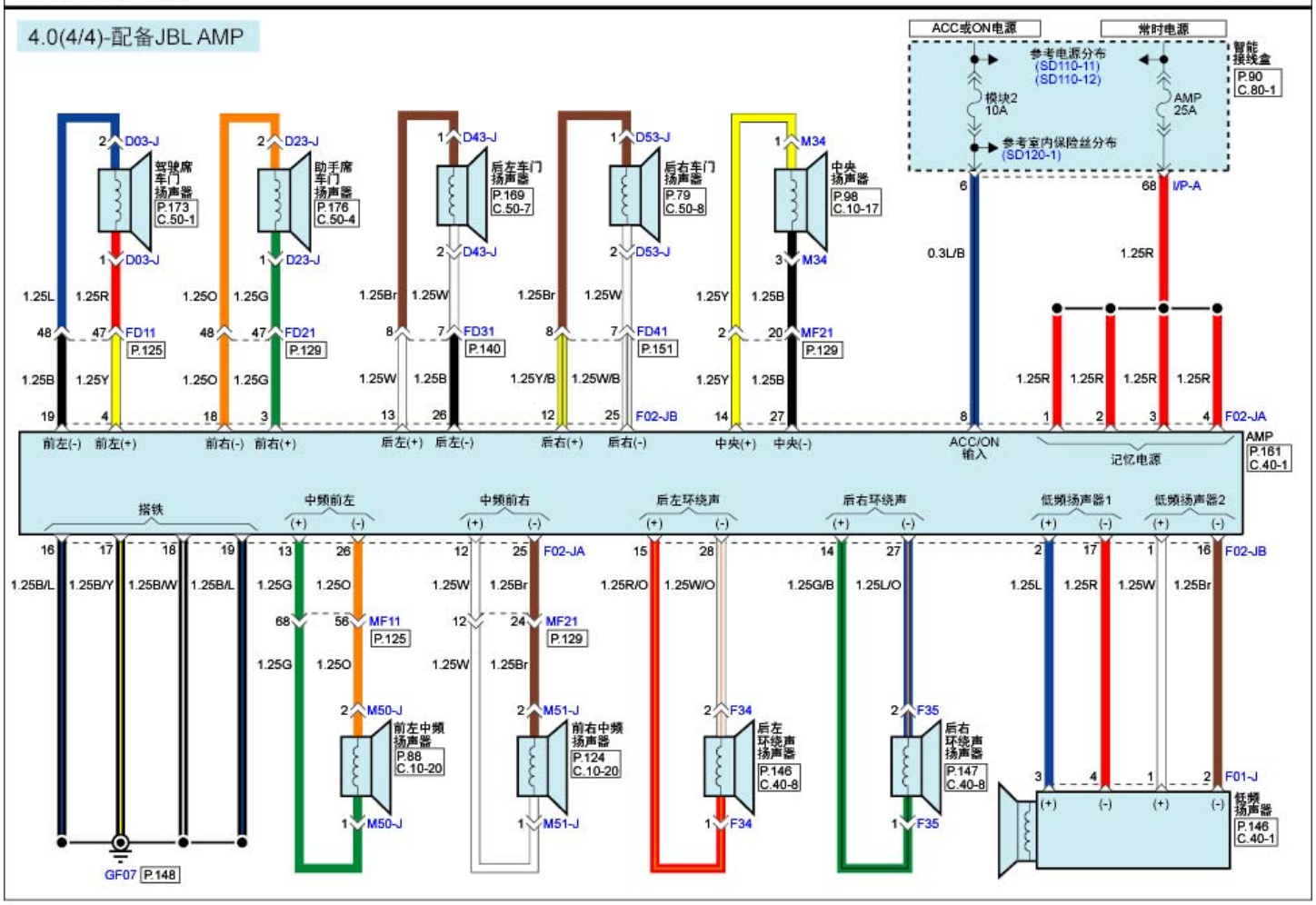音频/视频&导航(4) SD969-4